HL

SIPHONS ABLÄUFE

HL Сифони

1. Кухни

1

HL Сифони за кухни

Базова информация за проектиране и изпълнение

За сифониране на кухненски мивки, перални и съдомиялни машини, HL предлага една поредица от свързващи тръбни фитинги с възможности за различни комбинации. Тука ще намерите отговорите на често задавани въпроси по тази тема.

▲ Предотвратяване на запушвания:
За свързване към канализацията трябва да се оползотворява напълно цялото сечение на отводната тръба. Също и в областа на сифона необходимото минимално сечение е DN 40, за да се избегнат бързите отлагания (напр. от мазнини).

▲ Редуциране на шума:
При оттичане от миялните машини, напр. съдомиялна, поради високата скорост и сблъсъка на отпадната вода във водния затвор на сифона се появява едно повишено ниво на шум. Поради това трябва да се използват сифони, които са снабдени с отводна тръба с двойна камера, напр. като HL100, HL126 и HL126.2.

▲ Предотвратяване подприщването в пералнята/съдомиялна машина:
При запушване на отводните тръби, съществува опасност, че неизтеклата вода може да достигне и в пералнята/съдомиялна машина. За да се избегне това, ние препоръчваме монтиране на канализационни връзки с вградени възвратни клапи (всички модели на HL са снабдени със такива мембранни клапи). За надстрояване на съществуващите отводни тръби от пералня/съдомиялна без възвратен клапан ние препоръчваме монтаж на HL3.

▲ Предотвратяване на протекла вода
Протеклата вода в една вече изградена кухня се забелязва едва след пораженията, които е нанесла и представлява една често срещана и не винаги евтина рекламация за монтажника. Затова трябва да се обърне особено внимание на осигурителните и уплътняващи връзки. Затова HL оборудва своите сифони с трайно еластични клиновидни уплътнения и прехвърлящи гайки, които стабилно уплътняват водното съединение и едновременно с това само с ръчно завиване предотвратяват евентуално саморазвиване.

▲ Гъвкавост:
Понеже тръбните съединения в стената, могат често да бъдат неудобно разположени, необходимо е тогава да се огъне или наклони отточната тръба на сифона. HL осъществява това с шарнирни съединения, които без напрежение изграждат връзка със стенната тръба.

▲ Преливник:
При покупката на кухненски сифон, трябва непременно да съблюдавате, дали в комплекта се съдържа подходяща преливна гарнитура. HL предлага стандартни преливни връзки, които подхождат при много нестандартни мивки.

▲ Компактност:
За да може областта под мивката също да се използва, сифонът трябва да се позиционира непосредствено до стената. Моделите HL126 и HL126.2 са снабдени с подходящите за това отточни тръби (HL26), които позволяват монтаж плътно до стената.

Съществени норми/Директиви

EN 274 ..... Отточни гарнитури за санитарни уреди

HL Сифони за кухни – Продукти – Данни

HL100 Тръбен сифон с връзка за уреди и възвратна клапа

Данни

Материал	PP
Свързване	6/4" Холендрово съединение
Отточна тръба	HL100/40: DN40 HL100/50: DN50
Стандарт	EN 274
Препоръчва се за	Кухненски мивки със съдомиялна машина
Допълнителна информация	Тръбата за втичане се регулира по височина, с шарнирна връзка Макс. Температурна устойчивост: 95 °C

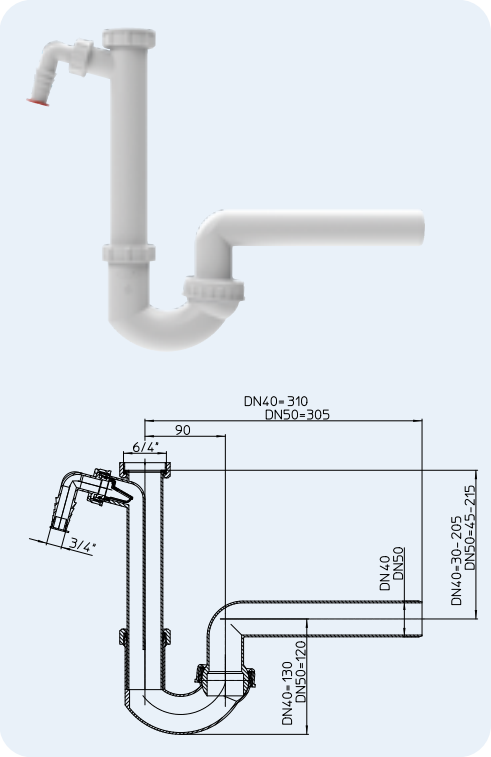

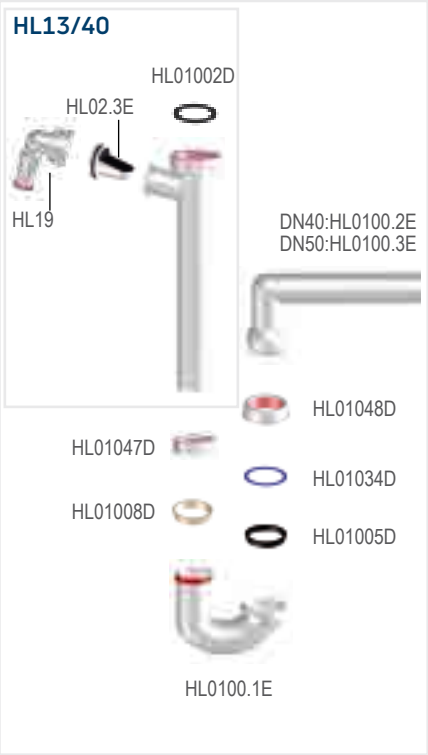

HL-Nr.	Размер	Тегло	EAN	Бр./опак.
100/40	DN40	260 g	+110049	10
100/50	DN50	265 g	+110056	10

HL100G Тръбен сифон

Данни

Материал	PP
Свързване	6/4" Холендрово съединение
Отточна тръба	HL100G/40: DN40 HL100G/50: DN50
Стандарт	EN 274
Препоръчва се за	Кухненски мивки
Допълнителна информация	Тръбата за втичане се регулира по височина, с шарнирна връзка Макс. Температурна устойчивост: 95 °C

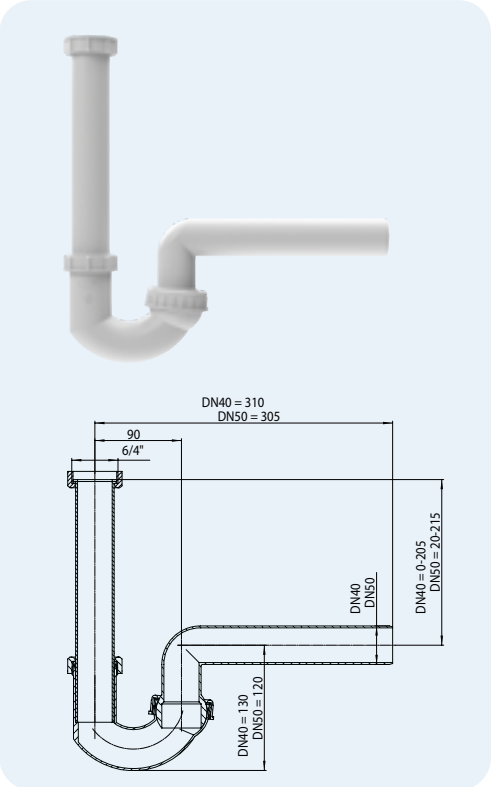

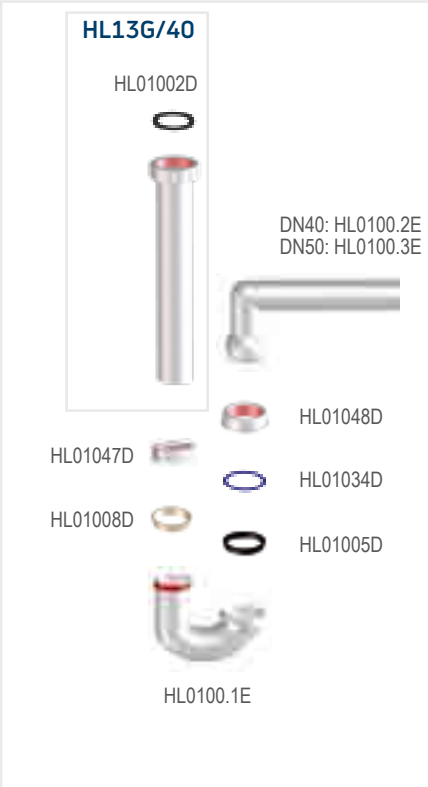

HL-Nr.	Размер	Тегло	EAN	Бр./опак.
100G/40	DN40	220 g	+110841	10
100G/50	DN50	225 g	+110858	10

HL126 Сифон спестяващ място, с връзка за уреди и възвратна клапа

Данни

Материал	PP
Свързване	6/4" Холендрово съединение
Отточна тръба	HL126/40: DN40 HL126/50: DN50
Стандарт	EN 274
Препоръчва се за	Кухненски мивки със съдомиялна машина
Допълнителна информация	Тръбата за втичане се регулира по височина, с шарнирна връзка Макс. Температурна устойчивост: 95 °C

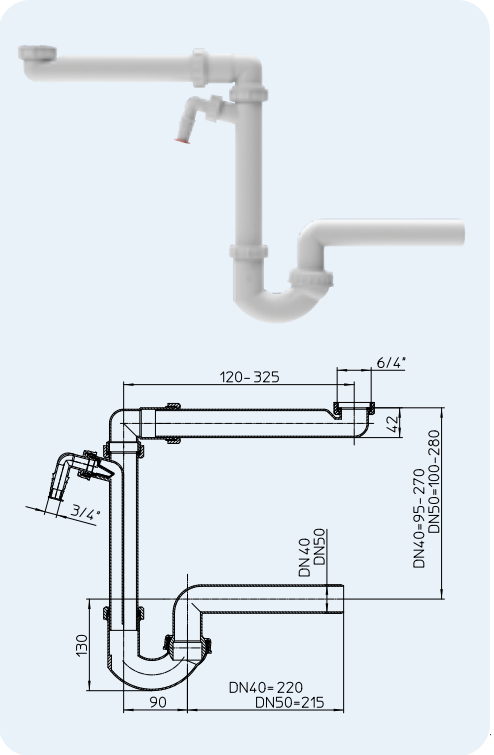

HL-Nr.	Размер	Тегло	EAN	Бр./опак.
126/40	DN40	385 g	+013890	10
126/50	DN50	395 g	+013913	10

HL126.2 Сифон спестяващ място, с връзка за уреди и възвратна клапа, за двойна мивка

Данни

Материал	PP
Свързване	2 x 6/4" Холендрово съединение
Отточна тръба	HL126.2/40: DN40 HL126.2/50: DN50
Стандарт	EN 274
Препоръчва се за	Двойни кухненски мивки и съдомиялна машина
Допълнителна информация	Тръбата за втичане се регулира по височина, с шарнирна връзка Макс. Температурна устойчивост: 95 °C

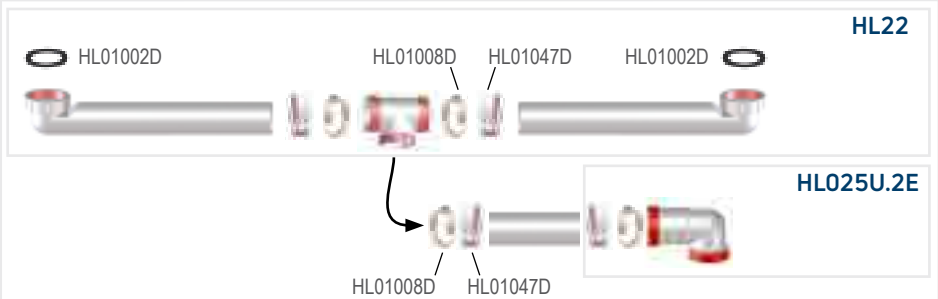

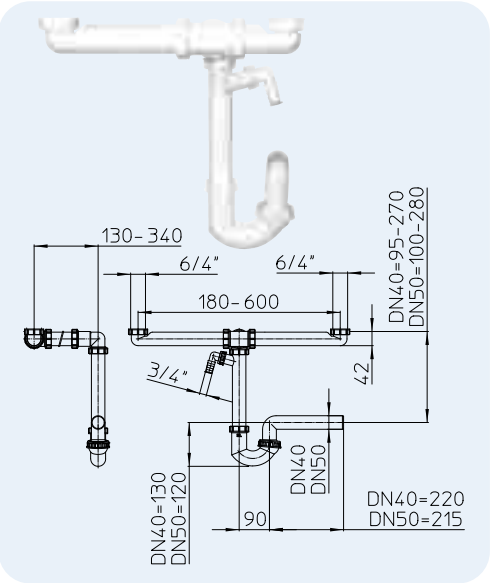

HL-Nr.	Размер	Тегло	EAN	Бр./опак.
126.2/40	DN40	580 g	+013654	1
126.2/50	DN50	590 g	+013944	1

HL Сифони за кухни – Принадлежности – Данни

HL3 Възвратна клапа

Данни

Материал	PP
Свързване	3/4" Връзка с шлаух (17 – 23 мм)
Отточна тръба	1"
Препоръчва се за	Отточни връзки за перални/ съдомиялни, които са без вградена възвратна клапа
Допълнителна информация	Предотвратява връщане на отпадна вода в пералнята/ съдомиялната машина, Макс. Температурна устойчивост: 95 °C

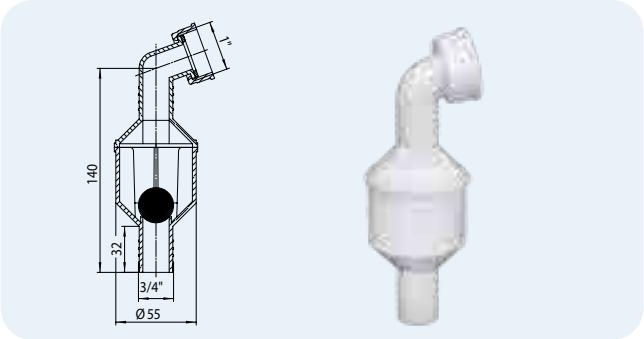

HL-Nr.	Размер	Тегло	EAN	Бр./опак.
3		60 g	+500031	1

HL6 Двойна връзка за пералня с 2 свързващи колене за шлаух - HL19

Данни

Материал	PP
Свързване	2 x 3/4" Връзка с шлаух (17 – 23 мм)
Отточна тръба	6/4" Външна резба
Стандарт	EN 274
Препоръчва се за	Свързване към 2 машини (пералня/съдомиялна)
Допълнителна информация	Макс. Температурна устойчивост: 95 °C

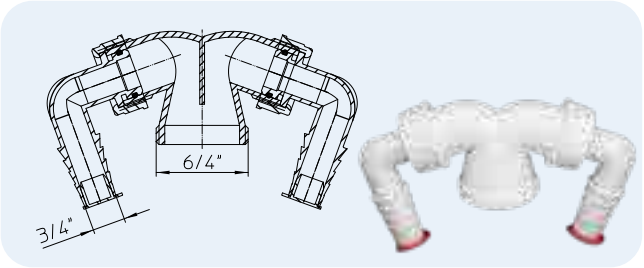

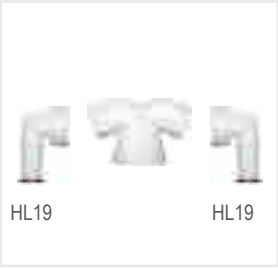

HL-Nr.	Размер	Тегло	EAN	Бр./опак.
6		60 g	+500062	1

HL8EL Розетка стенна за сифон, еластична

Данни

Материал	PP-мек
Свързване	HL8EL/30: DN32 HL8EL/40: DN40 HL8EL/50: DN50
Отточна тръба	HL8EL/30: DN32 HL8EL/40: DN40 HL8EL/50: DN50
Препоръчва се за	Перфектен преход от сифона към каналната тръба в стената
Допълнителна информация	Еластичният маншет оптимално уплътнява около тръбата и приляга към стената

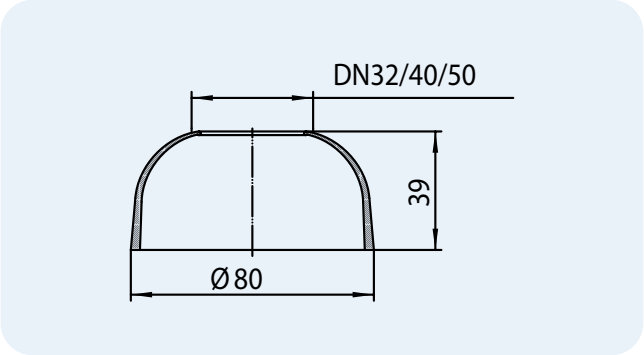

HL-Nr.	Размер	Тегло	EAN	Бр./опак.
8EL/30	DN32	8 g	+100835	10
8EL/40	DN40	10 g	+100842	10
8EL/50	DN50	15 g	+100859	10

HL10 Удължителна тръба

Данни

Материал	PP
Свързване	HL10/40: DN40 Муфа HL10/50: DN50 Муфа
Отточна тръба	HL10/40: DN40 Тръба HL10/50: DN50 Тръба
Стандарт	EN 274
Препоръчва се за	Удължава сифонния изпускател
Допълнителна информация	Свързването се осигурява устойчиво против саморазвиване чрез клиновидния уплътнител и прехвърлящата гайка

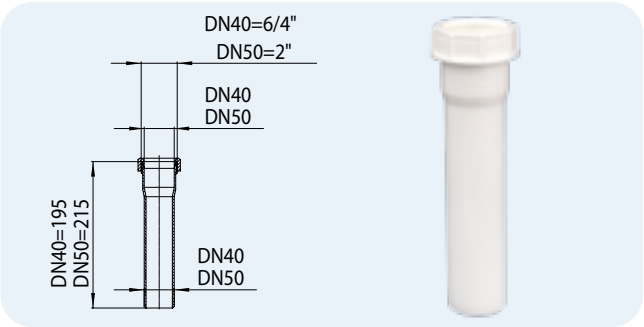

HL-Nr.	Размер	Тегло	EAN	Бр./опак.
10/40	DN40	60 g	+100101	10
10/50	DN50	65 g	+110100	10

HL11 Удължително коляно

Данни

Материал	PP
Свързване	HL11/40: DN40 Муфа HL11/50: DN50 Муфа
Отточна тръба	HL11/40: DN40 Тръба HL11/50: DN50 Тръба
Стандарт	EN 274
Препоръчва се за	Удължава сифонния изпускател
Допълнителна информация	Свързването се осигурява устойчиво против саморазвиване чрез клиновидния уплътнител и прехвърлящата гайка

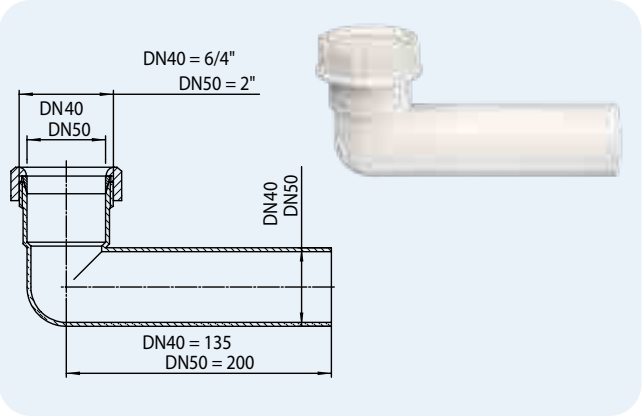

HL-Nr.	Размер	Тегло	EAN	Бр./опак.
11/40	DN40	60 g	+100118	10
11/50	DN50	65 g	+110117	10

HL12 Редуциращ и дистанциращ пръстен

Данни

Материал	PP
Свързване	HL12.1: 5/4"IG x 6/4"Външна резба HL12.2: 6/4"IG x 6/4"Външна резба HL12.3: 6/4"IG x 5/4"Външна резба HL12.4: 2"IG x 6/4"Външна резба HL12.5: 5/4"IG x 5/4"Външна резба
Стандарт	EN 274
Препоръчва се за	Удължава или редуцира резбови съединения
Допълнителна информация	**Прилага се само за безнапорни тръби**

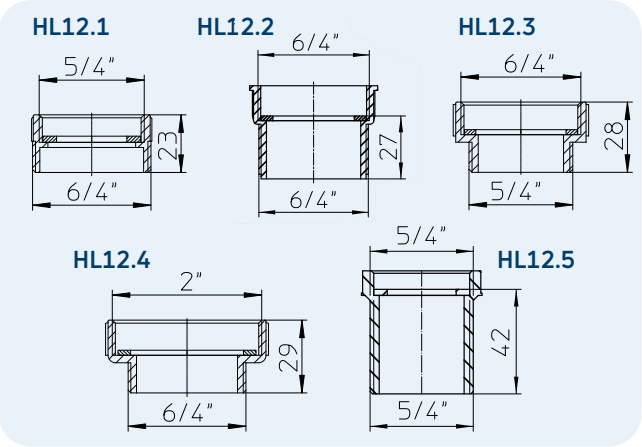

HL-Nr.	Размер	Тегло	EAN	Бр./опак.
12.1	5/4" x 6/4"	12 g	+100125	10
12.2	6/4" x 6/4"	20 g	+101221	10
12.3	6/4" x5/4"	27 g	+101238	10
12.4	2" x 6/4"	20 g	+101245	10
12.5	5/4" x 5/4"	16 g	+051540	10

HL13 Потопяема тръба с връзка за пералня/съдомиячна

Данни

Материал	PP
Свързване	HL13/30: 5/4" Холендрово съединение HL13/40: 6/4" Холендрово съединение HL13/50: 6/4" Холендрово съединение
Отточна тръба	HL13/30: DN32 HL13/40: DN40 HL13/50: DN50
Стандарт	EN 274
Препоръчва се за	Осъществява връзка с пералня/ съдомиялна и сифон пред стената
Допълнителна информация	с възвратна клапа, Минимизира нивото на шума чрез двойна камера на оттичането

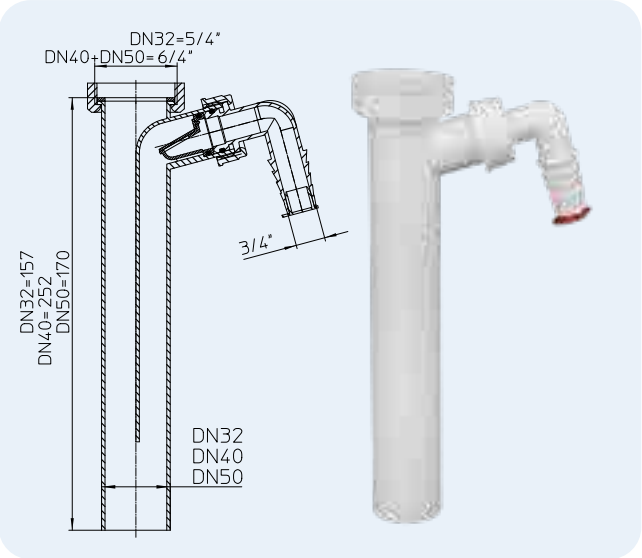

HL-Nr.	Размер	Тегло	EAN	Бр./опак.
13/30	DN32 x 5/4"	100 g	+101337	10
13/40	DN40 x 6/4"	110 g	+101344	10
13/50	DN50 x 6/4"	115 g	+101351	10

HL13-2/40 Потопяема тръба с 2 връзки за пералня, (съдомиялна)

Данни

Материал	PP
Свързване	6/4“ Холендрово съединение
Отточна тръба	DN40
Стандарт	EN 274
Препоръчва се за	Осъществява 2 връзки с перални/ съдомиялни за сифон пред стената
Допълнителна информация	Решава проблеми при липса на отделни сифони за всяка машина

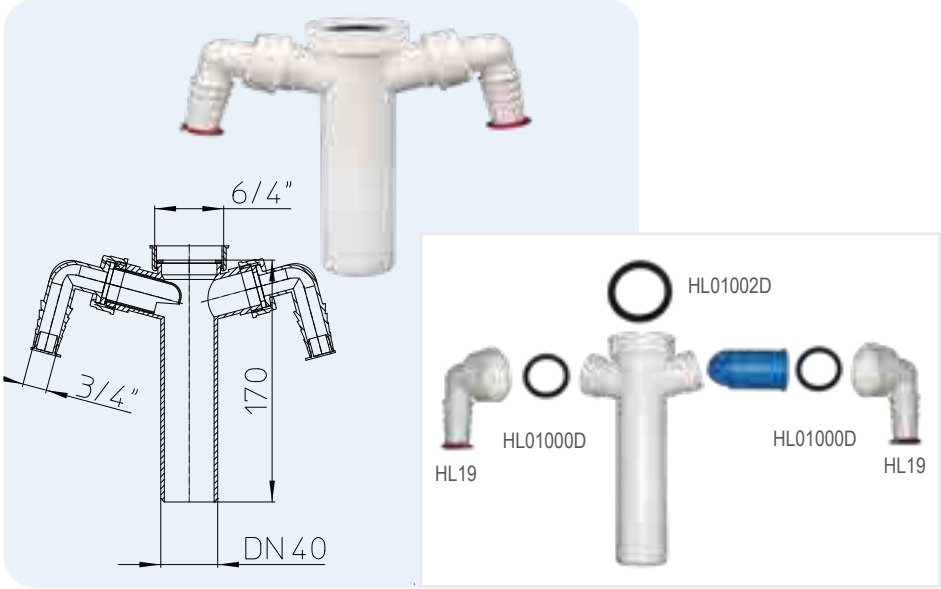

HL-Nr.	Размер	Тегло	EAN	Бр./опак.
13-2/40	DN40 x 6/4“	100 g	+132409	10

HL13G Потопяема тръба

Данни

Материал	PP
Свързване	HL13G/30: 5/4” Холендрово съединение HL13G/40: 6/4” Холендрово съединение HL13G/50:6/4” Холендрово съединение
Отточна тръба	HL13G/30: DN32 HL13G/40: DN40 HL13G/50: DN50
Стандарт	EN 274
Препоръчва се за	Удължител за сифон за кухненска мивка
Допълнителна информация	Универсална употреба

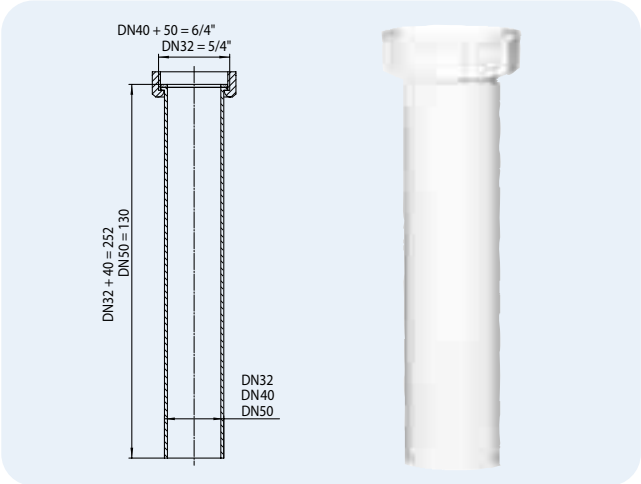

HL-Nr.	Размер	Тегло	EAN	Бр./опак.
13G/30	DN32 x 5/4”	70 g	+111336	10
13G/40	DN40 x 6/4”	80 g	+111343	10
13G/50	DN50 x 6/4”	85 g	+111398	10

HL14/90 Изпускателен вентил

Данни

Материал	PP/неръждаема стомана
Отточна тръба	6/4” Външна резба
Стандарт	EN 274
Препоръчва се за	Кухненски мивки с 90 мм (3“) светъл отвор
Допълнителна информация	Включва чашка Ø 113 от неръждаема стомана и сито от неръждаема стомана Принадлежности: винт 7 см Артикулен номер HL014/90.5E

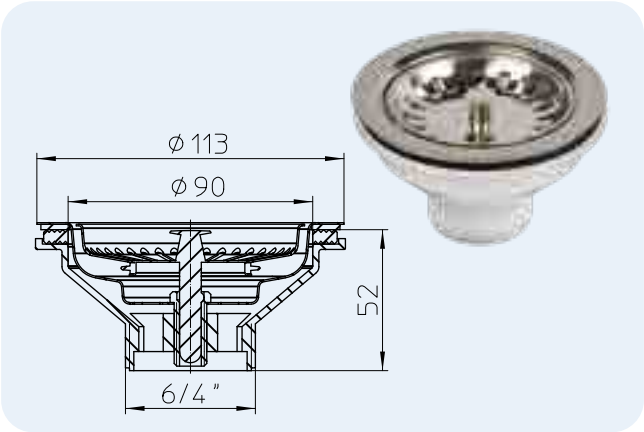

HL-Nr.	Размер	Тегло	EAN	Бр./опак.
14/90	6/4”	187 g	+026289	1

HL15 Изпускател

Данни

Материал	PP/Неръждаема стомана
Свързване	HL15-5/4": 5/4" Изпускател HL15-6/4": 6/4" Изпускател
Отточна тръба	HL15-5/4": 6/4" Външна резба HL15-6/4": 6/4" Външна резба
Стандарт	EN 274
Препоръчва се за	Кухненски мивки с 50 мм (6/4"), респ. 40 мм (5/4") светъл отвор
Допълнителна информация	Включва чашка и сито

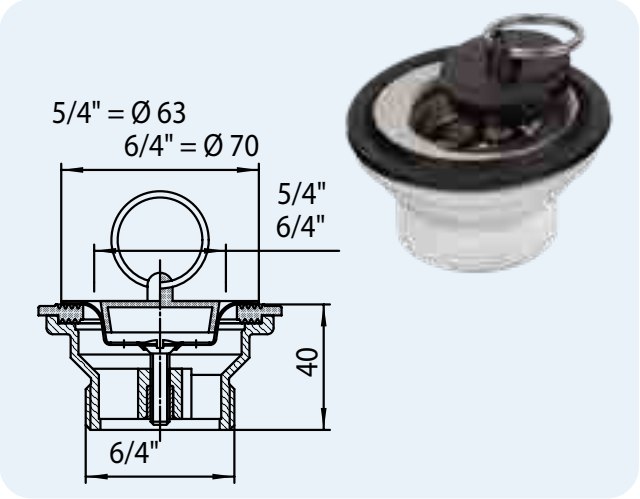

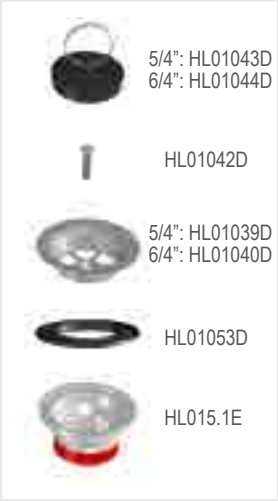

HL-Nr.	Размер	Тегло	EAN	Бр./опак.
15-5/4	5/4" x 6/4"	80 g	+101559	10
15-6/4	6/4" x 6/4"	90 g	+100156	10

HL15U Изпускател с преливник, чашка и сито

Данни

Материал	PP/Неръждаема стомана
Свързване	HL15U-5/4": 5/4" Изпускател HL15U-6/4": 6/4" Изпускател
Отточна тръба	HL15U-5/4": 6/4" Външна резба HL15U-6/4": 6/4" Външна резба
Препоръчва се за	Кухненски мивки с 50 мм (6/4"), респ. 40 мм (5/4") светъл отвор с преливник
Допълнителна информация	Подходящ е за стандартни светли отвори и преливници на мивки. Преливните съединения за сифона трябва да се намират в комплекта на мивката, понеже те не съответстват на стандартите за сифони.

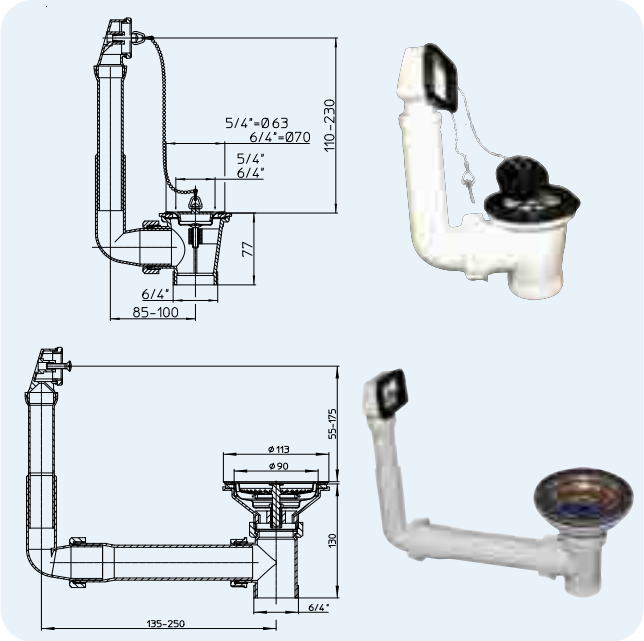

HL-Nr.	Размер	Тегло	EAN	Бр./опак.
15U-5/4	5/4" x 6/4"	200 g	+105755	5
15U-6/4	6/4" x 6/4"	210 g	+100576	5
15U-90	Ø 90 x 6/4"	370 g	+035892	1

HL22 Отточна тръба за двойна мивка

Данни

Материал	PP
Свързване	6/4" Холендрово съединение
Отточна тръба	6/4" Външна резба
Стандарт	EN 274
Препоръчва се за	Кухненски мивки с 2 корита
Допълнителна информация	Дистанция между светлите отвори на мивката 160 – 600 мм

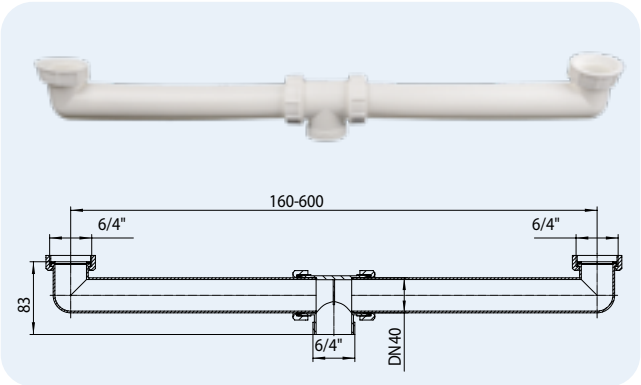

HL-Nr.	Размер	Тегло	EAN	Бр./опак.
22	DN40 x 6/4"	200 g	+100224	1

HL23 Отточна тръба за двойна мивка

Данни

Материал	PP
Свързване	6/4" Холендрово съединение
Отточна тръба	6/4" Външна резба
Стандарт	EN 274
Препоръчва се за	Кухненски мивки с 2 корита
Допълнителна информация	Дистанция между светлите отвори на мивката 85 – 325 мм

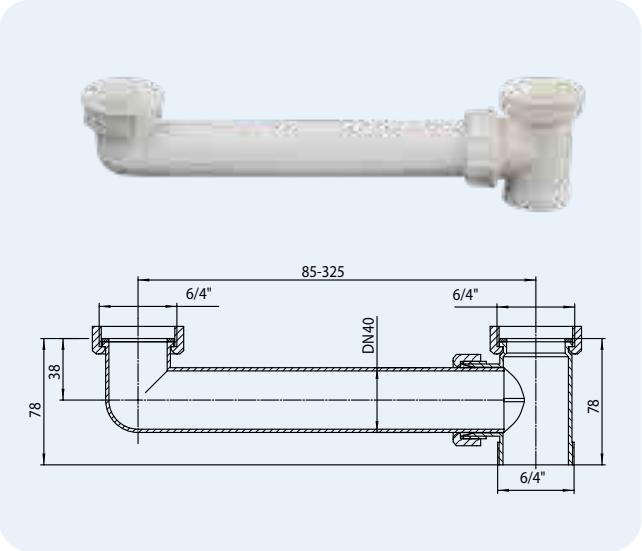

HL-Nr.	Размер	Тегло	EAN	Бр./опак.
23	DN40	125 g	+100231	10

HL24 Отточна тръба за двойна мивка с изпускатели

Данни

Материал	PP/Неръждаема стомана
Свързване	HL24-5/4": 5/4" Изпускател HL24-6/4": 6/4" Изпускател
Отточна тръба	HL24-5/4": 6/4" Външна резба HL24-6/4": 6/4" Външна резба
Стандарт	EN 274
Препоръчва се за	Двойни мивки
Допълнителна информация	С изпускатели и тапи

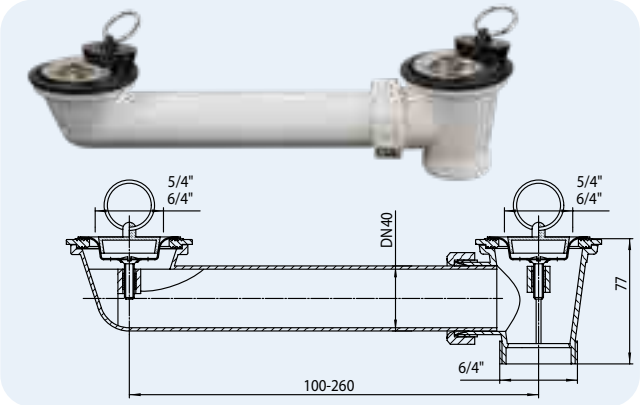

HL-Nr.	Размер	Тегло	EAN	Бр./опак.
24-5/4	DN40 x 5/4"	125 g	+102457	10
24-6/4	DN40 x 6/4"	135 g	+100248	10

HL24U Отточна тръба за двойна мивка с преливник

Данни

Материал	PP/Неръждаема стомана
Свързване	HL24U-5/4": 2 x 5/4" Изпускател HL24U-6/4": 2 x 6/4" Изпускател
Отточна тръба	HL24U-5/4": 6/4" Външна резба HL24U-6/4": 6/4" Външна резба
Стандарт	EN 274
Препоръчва се за	Кухненски мивки с 50 мм (6/4"), респ. 40 мм (5/4") светъл отвор с преливник
Допълнителна информация	С изпускатели, преливник и тапи Подходящ е за стандартни светли отвори и преливници на мивки Дистанция между светлите отвори на мивката 100 – 260 мм

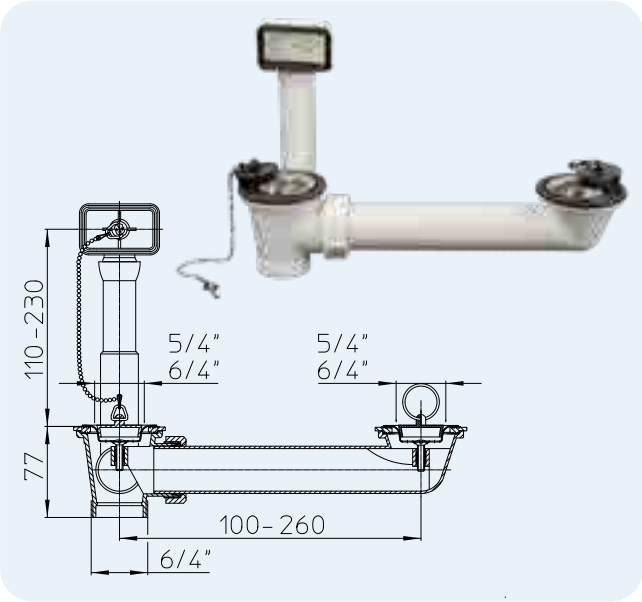

HL-Nr.	Размер	Тегло	EAN	Бр./опак.
24U-5/4	DN40 x 5/4"	360 g	+124756	5
24U-6/4	DN40 x 6/4"	370 g	+112470	5

HL25U Отточна тръба за реверсна двойна мивка

Данни

Материал	PP/Неръждаема стомана
Свързване	2 x 6/4” Изпускател
Отточна тръба	6/4” Външна резба
Стандарт	EN 274
Препоръчва се за	Кухненски мивки с 50 мм (6/4“), респ. 40 мм (5/4“) светъл отвор с преливник
Допълнителна информация	С изпускатели, преливник и тапи Подходящ е за стандартни светли отвори и преливници на мивки

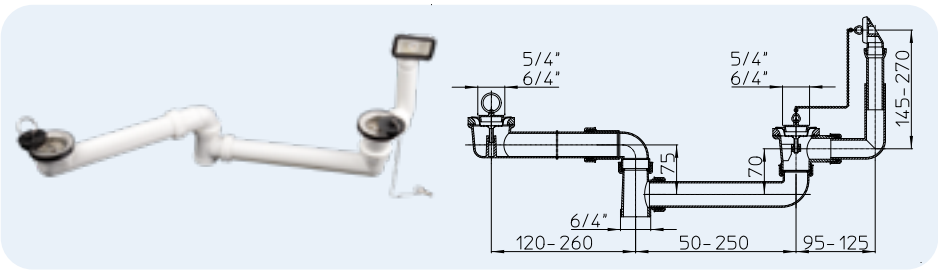

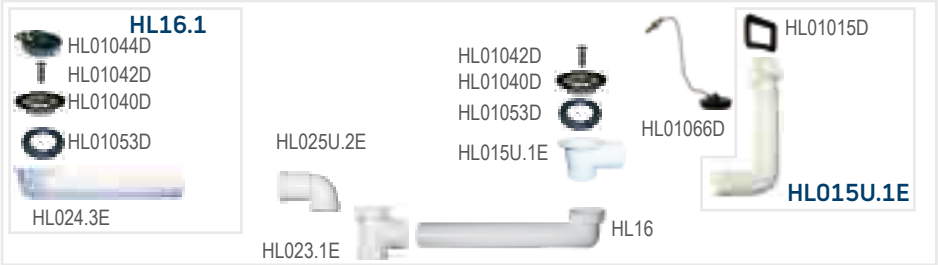

HL-Nr.	Размер	Тегло	EAN	Бр./опак.
25U-6/4	DN40 x 6/4”	500 g	+925643	1

HL26 Компактна връзка

Данни

Материал	PP
Свързване	6/4” Холендрово съединение
Отточна тръба	6/4” Външна резба
Стандарт	EN 274
Препоръчва се за	Компактно разполагане на сифона към каналната тръба
Допълнителна информация	С HL26 е възможно да се преустрои HL100 към HL126

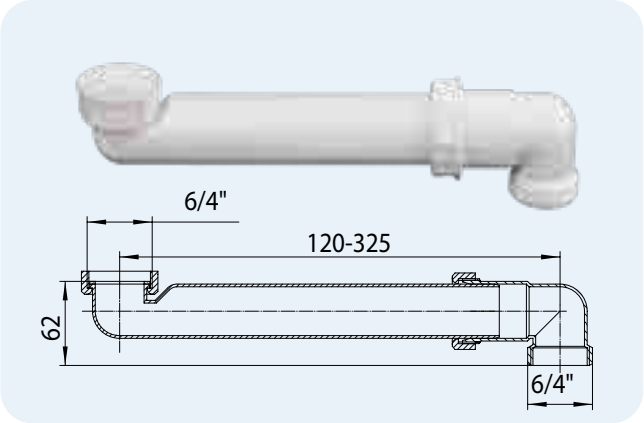

HL-Nr.	Размер	Тегло	EAN	Бр./опак.
26	DN40 x 6/4”	128 g	+100262	10

HL27 Отточни тръби за двойна мивка на 2 нива

Данни

Материал	PP
Свързване	2 x 6/4” Холендрово съединение
Отточна тръба	6/4” Външна резба
Стандарт	EN 274
Препоръчва се за	Двойни мивки на различни нива, например с корито за отпадъци и корито за изплакване

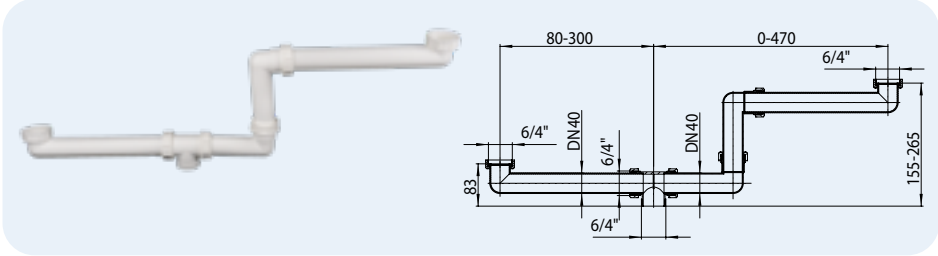

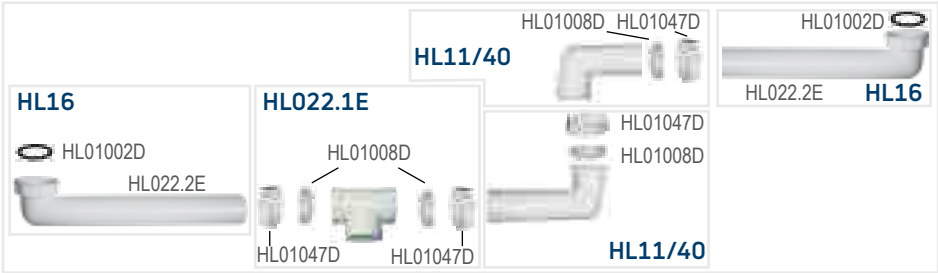

HL-Nr.	Размер	Тегло	EAN	Бр./опак.
27	DN40 x 6/4”	332 g	+100279	1

HL28 Отточни тръби за тройна мивка

Данни

Материал	PP
Свързване	3 x 6/4” Холендрово съединение
Отточна тръба	6/4” Външна резба
Стандарт	EN 274
Препоръчва се за	Двойни мивки на различни нива с корито за отпадъци

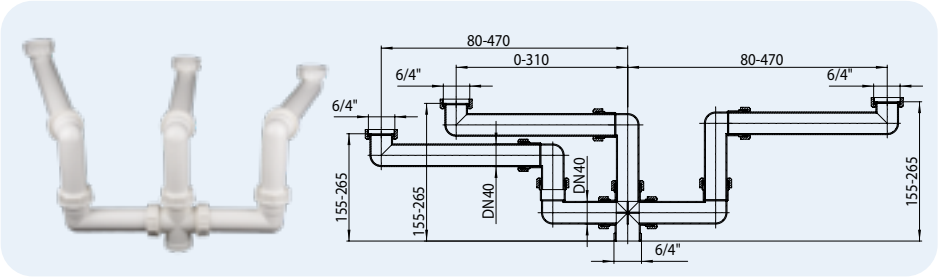

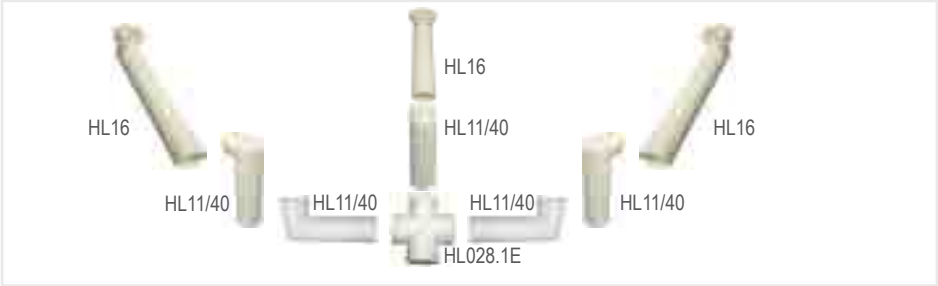

HL-Nr.	Размер	Тегло	EAN	Бр./опак.
28	DN40 x 6/4”	575 g	+100286	1